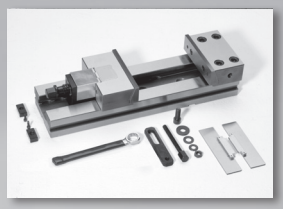

ТИСКИ МОДУЛЬНЫЕ **BASIS** PREMIUM

стр. 1.1

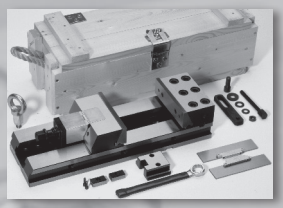

ТИСКИ МОДУЛЬНЫЕ **BASIS** PROFESSIONAL

стр. 2.1

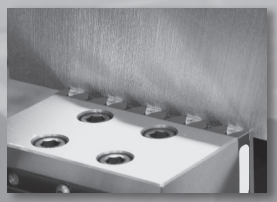

СИСТЕМА КРЕПЛЕНИЯ **BASIS** ALLIGATOR

стр. 3.1

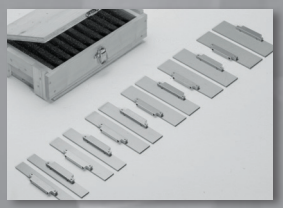

МОДУЛЬНЫЕ ПЛАНКИ И МЯГКИЕ БЫСТРОСМЕННЫЕ ГУБКИ CLICK

стр. 4.1

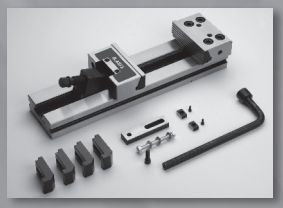

ТИСКИ МОДУЛЬНЫЕ **BASIS** STANDARD

стр. 5.1

ТИСКИ МОДУЛЬНЫЕ ПРЕЦИЗИОННЫЕ **BASIS** 5X

стр. 6.1

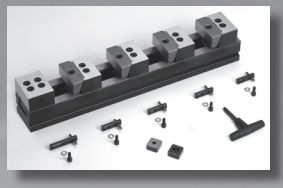

МНОГОПОЗИЦИОННЫЕ МОДУЛЬНЫЕ ТИСКИ **BASIS** MULTISTANDARD

стр. 7.1

Модульные тиски серии BASIS Premium

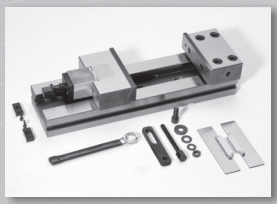

ТИСКИ
BASIS PREMIUM
стр. 1.2

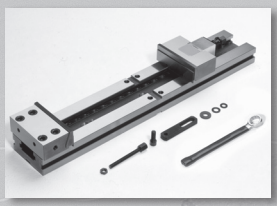

ТИСКИ
BASIS PREMIUM XL
стр. 1.4

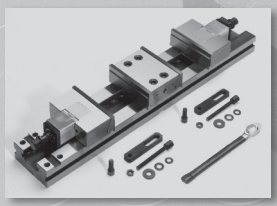

ТИСКИ
BASIS PREMIUM D
стр. 1.5

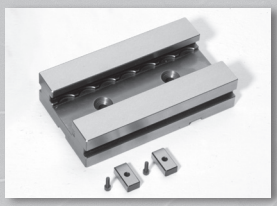

СТАНИНА
стр. 1.6

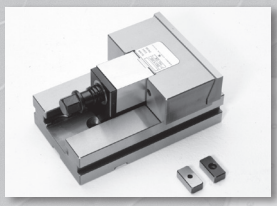

СТАНИНА С ПОДВИЖНОЙ
ГУБКОЙ С 1 НАКЛАДКОЙ
стр. 1.7

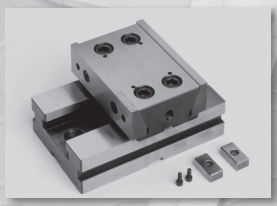

СТАНИНА С НЕПОДВИЖ-
НОЙ ГУБКОЙ И С 2
НАКЛАДКАМИ
стр. 1.7

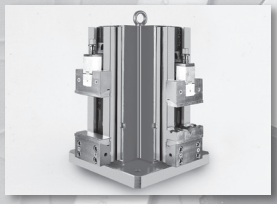

ТИСКИ
BASIS PREMIUM V
стр. 1.10

КОМПЛЕКТУЮЩИЕ
стр. 1.13

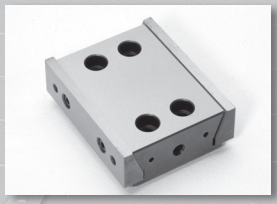

НЕПОДВИЖНАЯ ГУБКА
С 2 НАКЛАДКАМИ
стр. 1.6

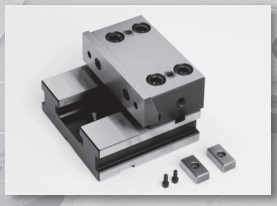

СТАНИНА
С НЕПОДВИЖНОЙ
ГУБКОЙ С 1 НАКЛАДКОЙ
стр. 1.7

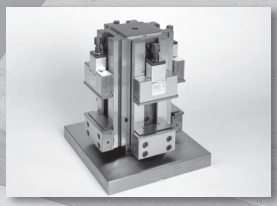

ТИСКИ
BASIS PREMIUM MV
стр. 1.8

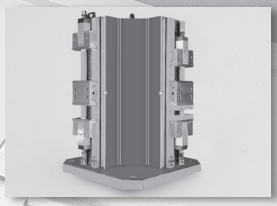

ТИСКИ
BASIS PREMIUM W
стр. 1.11

* Возможна комплектация системами Click и Alligator

УНИВЕРСАЛЬНЫЕ

Мы предлагаем Вам гибкую модульную систему для закрепления заготовок - тиски, состоящие из взаимозаменяемых элементов. Используя отдельные элементы, меняется привычная конфигурация тисков и расширяется функционал. Тиски адаптируются под каждую деталь индивидуально.
Благодаря широкому ассортименту сменных элементов (губки, планки и т.д.), Вы сможете зажать деталь в различных положениях даже без подготовки поверхности, либо произвести чистовую обработку без деформации тонких стенок .
При использовании модульной системы оптимизируются складские позиции, сокращается время переналадки, повышаются жесткость закрепления и режимы резания, а также сокращаются расходы на базовые элементы.

ТОЧНЫЕ

Все контактные поверхности обработаны методом высокоточного шлифования.
Применяемый контроль позволяет обеспечивать высокое качество всех компонентов.
Сборку изделий производят квалифицированные специалисты с применением современного оборудования.

ДОЛГОВЕЧНЫЕ

Все компоненты тисков изготовлены из высококачественной стали. Рабочие поверхности тисков закалены до 50-60 HRC , что обеспечивает тискам исключительную прочность и долговечность. Особо ответственные поверхности подвергаются шлифовке, во избежание оборазования коррозии.

БЫСТРОСМЕННЫЕ ГУБКИ И ПЛАНКИ

Мы предлагаем Вам гибкие решения по закреплению - использование таких систем как
“Alligator“ (зажим черновых систем за 3,5 мм) и “Click“ (быстросменные: подкладные планки, угловые подкладные планки, расфрезеровываемые губки и призматические губки).
Переналадка и замена заготовки, даже в случае изменения размера заготовки, осуществляются быстро и легко.

АДАПТАИРОВАННЫЕ ДЛЯ СИСТЕМ ПОЗИЦИОНИРОВАНИЯ

Для сокращения вспомагательного времени на переналадку, тиски Basis Premium адаптированы для установки, при помощи переходных плит с установочными пальцами, в систему автоматического позиционирования Basis SAP.
Basis SAP (Система автоматического позиционирования) - это универсальное соединение между станком и зажимным приспособлением или заготовкой, представляющее собой высокоточные нулевые точки. SAP одновременно производит позиционирование и закрепление оснастки.

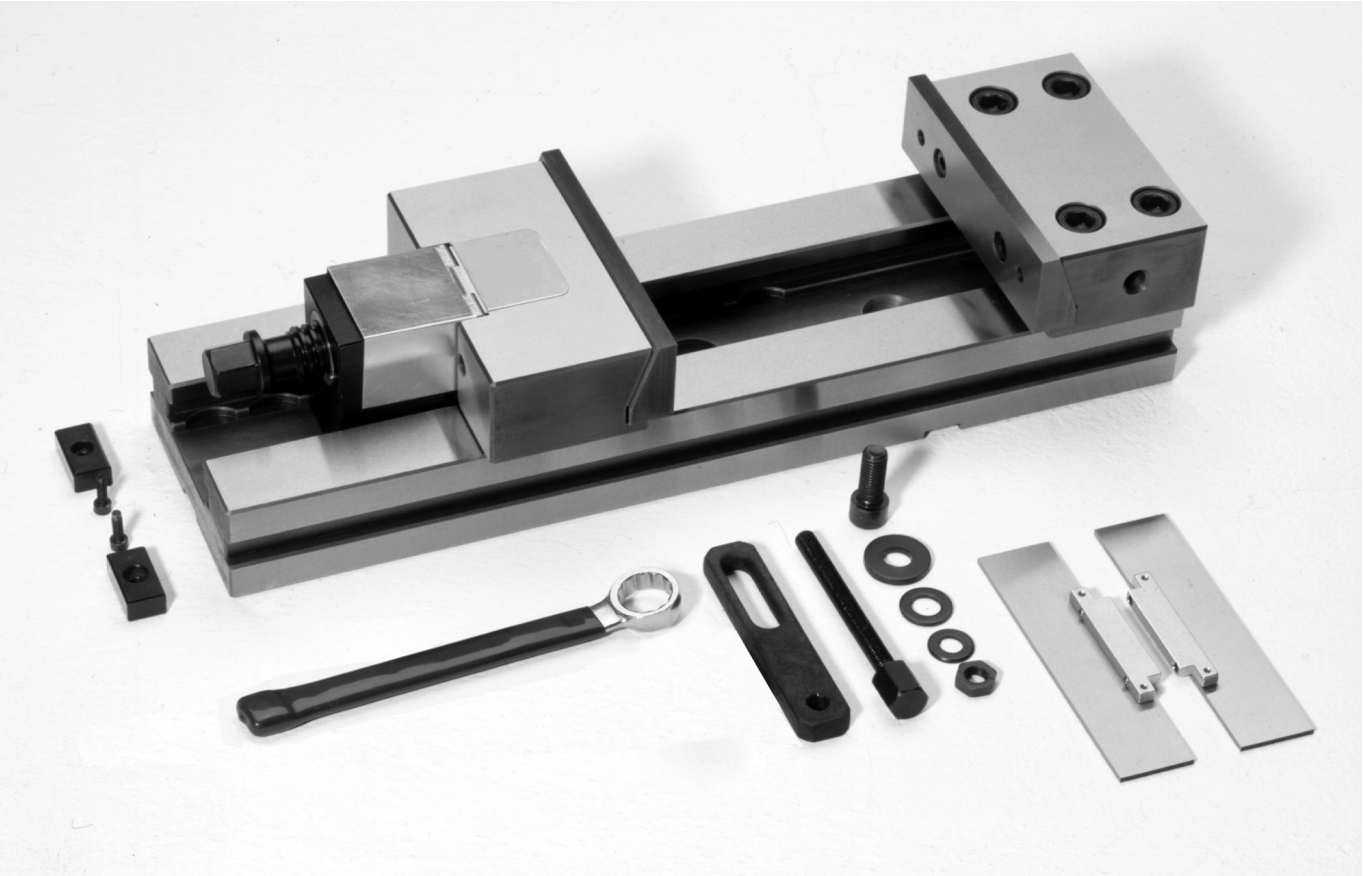

В комплект поставки тисков Basis Premium входят: станина, подвижная губка с накладкой, неподвижная губка с накладкой, ключ, стопор, жесткие направляющие (плавающие направляющие по запросу), пара позиционирующих шпонок, пара планок Click, защитный кожух винта, картонная коробка (см. изображение выше).

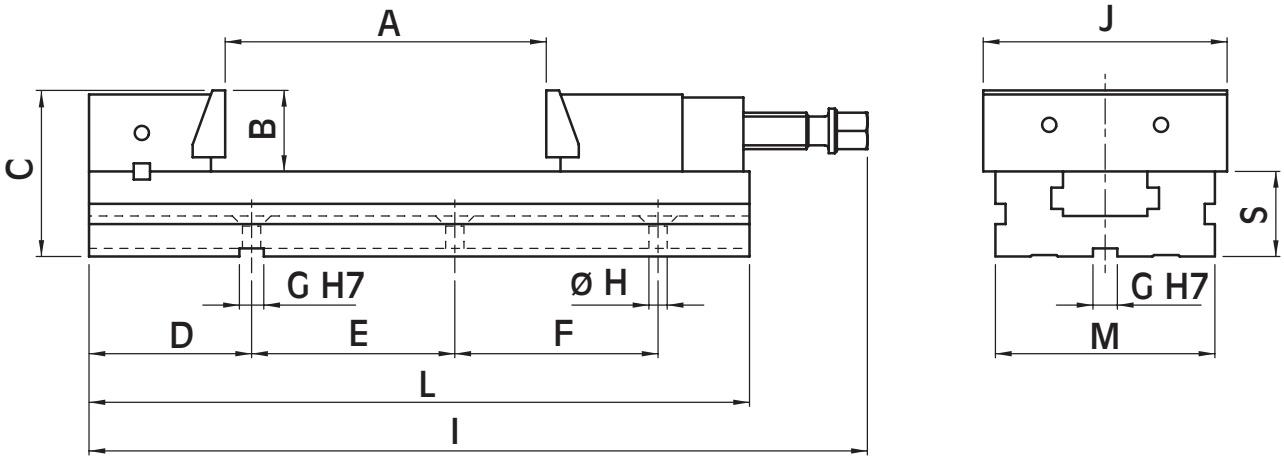

Код	модель тисков	A мм	B мм	C мм	D мм	E мм	F мм	G мм	H мм	I мм	J мм	L мм	M мм	O мм	S мм	Вес, кг
771 123 86 89	Premium 150 x 200	200	50	102	120	200	-	18	12,5	482	150	415	128	85	52	25,5
771 123 86 84	Premium 150 x 250	250	50	102	120	100	100	18	12,5	532	150	465	128	85	52	27,5
771 123 86 80	Premium 150 x 300	300	50	102	120	100	100	18	12,5	587	150	520	128	85	52	30,4
771 123 81 89	Premium 200 x 300	300	70	136	150	150	150	18	12,5	656	200	570	168	109	66	66
771 123 81 84	Premium 200 x 400	400	70	136	150	200	200	18	12,5	756	200	670	168	109	66	68

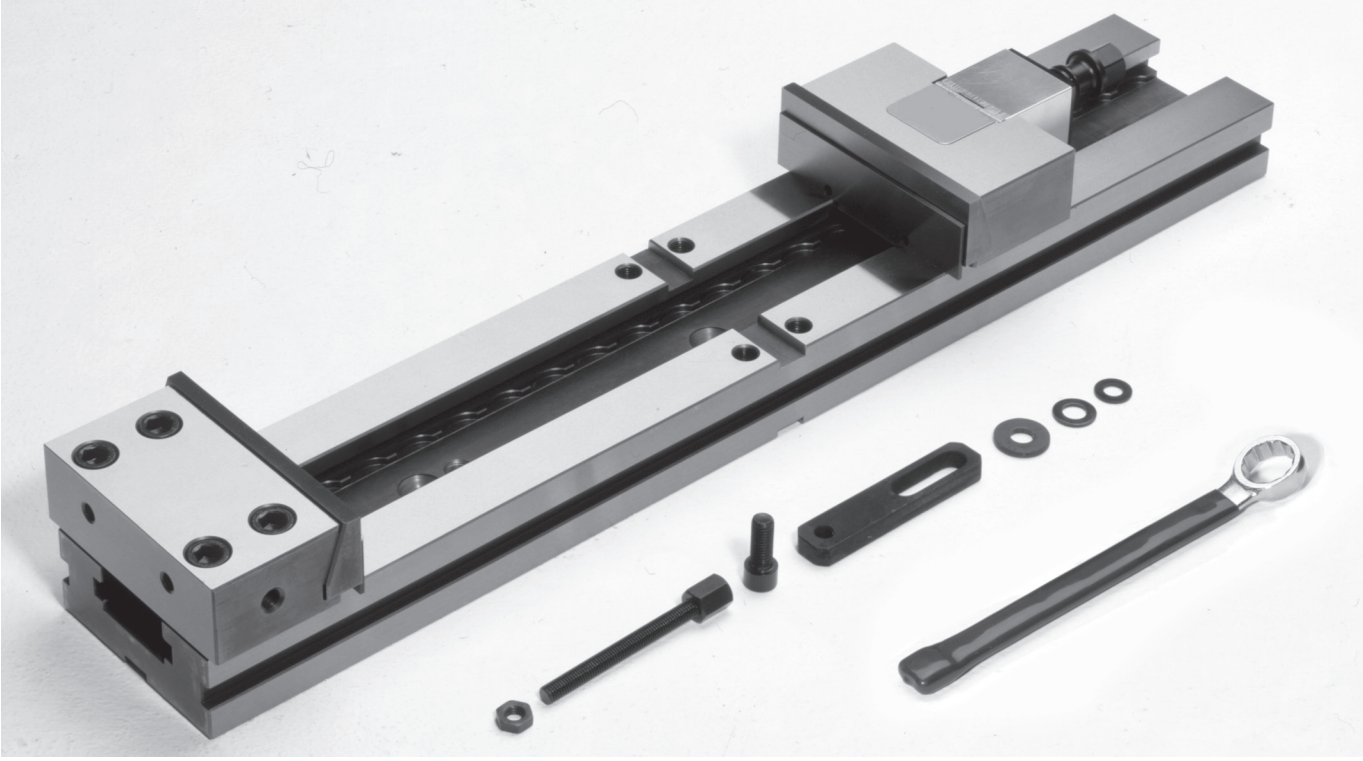

В комплект поставки тисков Basis Premium входят: станина, подвижная губка с накладкой, неподвижная губка с накладкой, ключ, стопор, жесткие направляющие (плавающие направляющие по запросу), пара позиционирующих шпонок, пара планок Click, защитный кожух винта, картонная коробка (см. изображение выше).

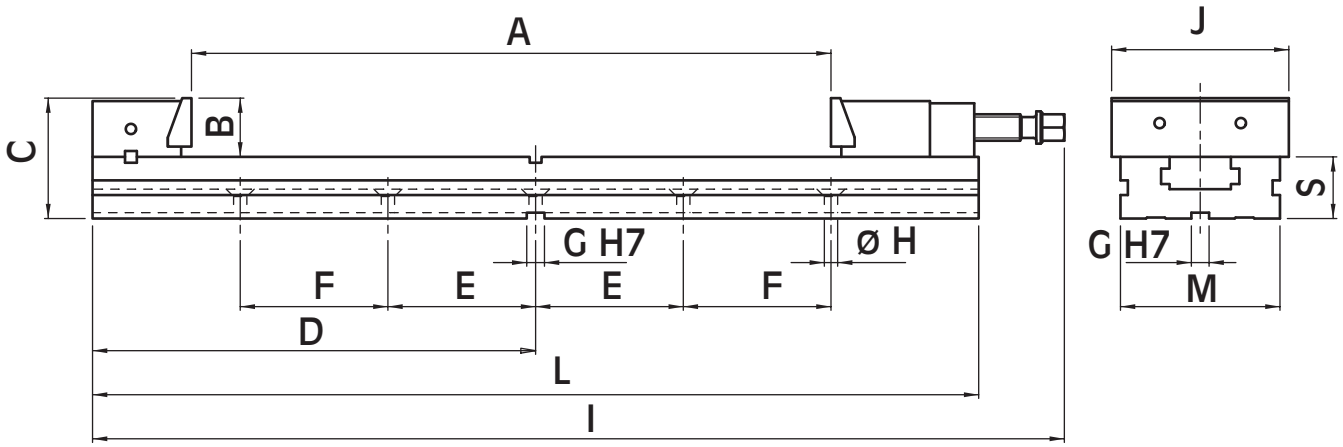

Код	модель тисков	A мм	B мм	C мм	D мм	E мм	F мм	G мм	H мм	I мм	J мм	L мм	M мм	S мм	Вес, кг
771 123 86 87	Premium 150 x 545	545	50	102	379	100	150	18	12,5	828	150	758	128	52	37
771 123 86 82	Premium 150 x 655	655	50	102	439	100	200	18	12,5	938	150	878	128	52	41

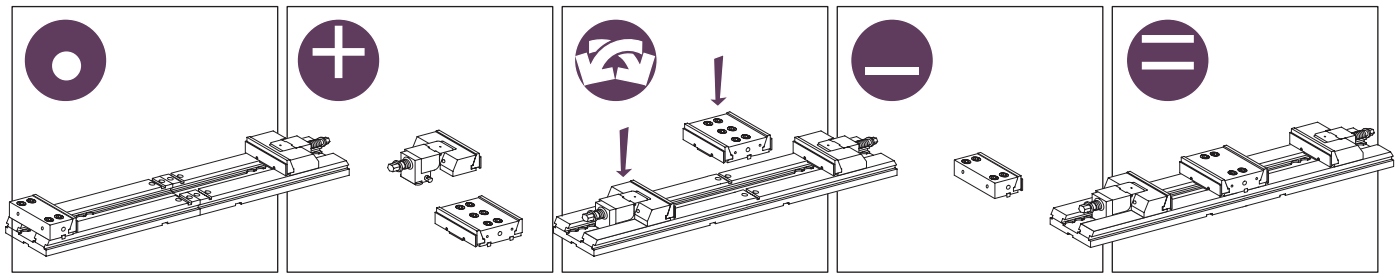

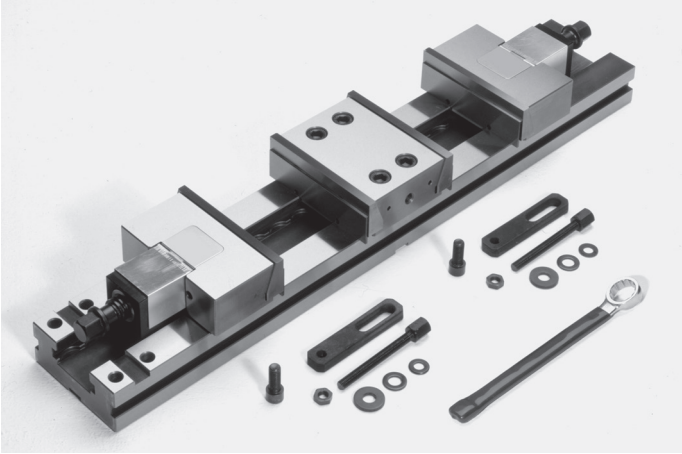

Двойные тиски Basis Premium D,
в комплект входят:
1 станина,
2 подвижные губки с накладками,
1 неподвижная губка с 2 накладками,
1 ключ,
2 стопора,
2 жесткие направляющие
(плавающие направляющие по запросу),
1 пара позиционирущих шпонок,
2 пары планок Click,
2 защитных кожуха для винта,
картонная коробка
(см. изображение слева).

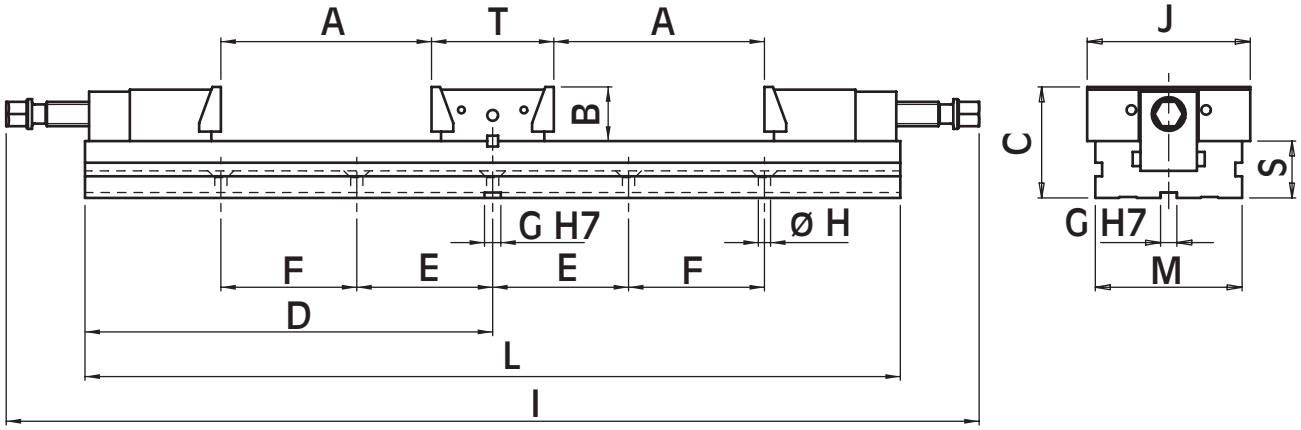

Код	модель тисков	A мм	B мм	C мм	D мм	E мм	F мм	G мм	H мм	I мм	J мм	L мм	M мм	S мм	T мм	Вес, кг
771 123 96 89	Premium 150 x 200	200	50	102	379	100	150	18	12,5	897	150	758	128	52	103	44
771 123 96 84	Premium 150 x 250	250	50	102	439	100	200	18	12,5	997	150	878	128	52	103	48

Модульность системы заключается в возможности комбинирования множества вариантов губок для зажима деталей любой формы

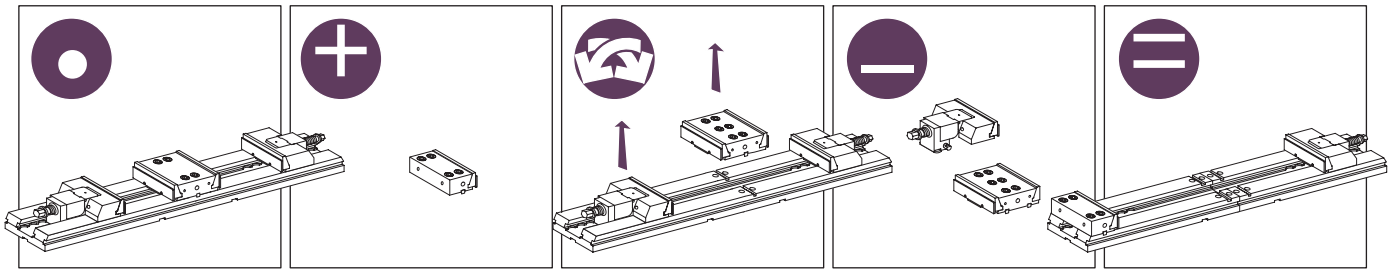

Станина с парой позиционирующих шпонок

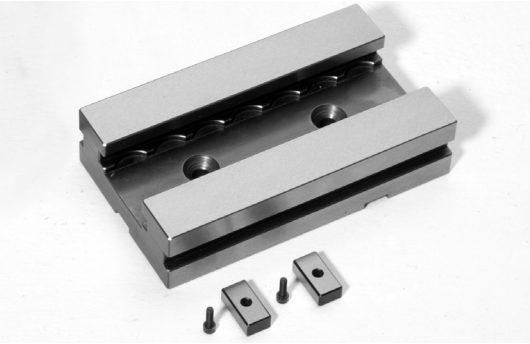

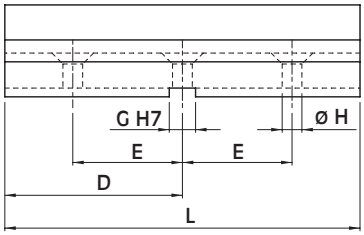

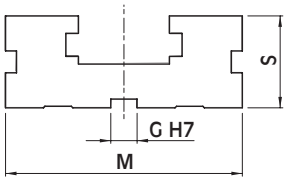

Код	модель тисков	D мм	E мм	G мм	H мм	L мм	M мм	S мм	Вес, кг
772 386 91 88	Premium 150 x ...	114	75	18	12,5	228	128	52	8
772 381 91 88	Premium 200 x ...	140	100	18	12,5	280	168	66	18

Неподвижная губка с 2 накладками

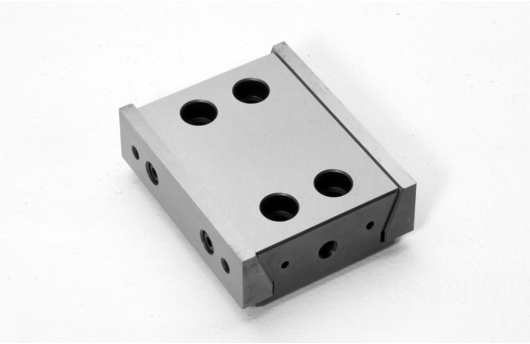

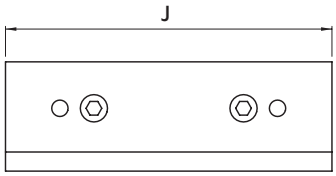

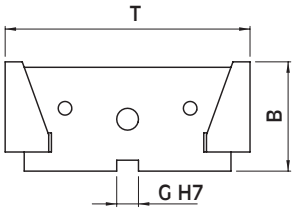

Код	модель тисков	B мм	G мм	J мм	T мм	Вес, кг
772 396 14 98	Premium 150 x ...	50	12	150	103	5
772 391 14 98	Premium 200 x ...	70	18	200	140	15

Станина с подвижной губкой с 1 накладкой, с парой позиционирующих шпонок

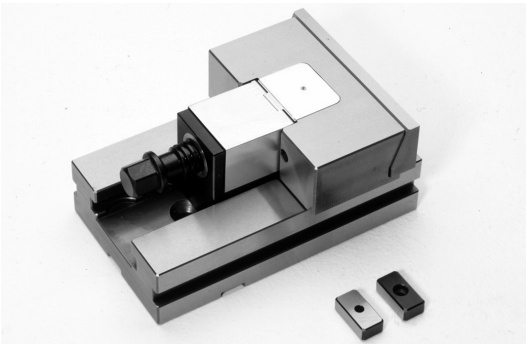

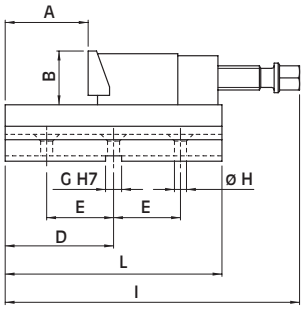

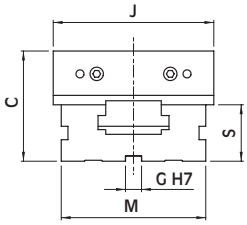

Код	модель тисков	A мм	B мм	C мм	D мм	E мм	G мм	H мм	I мм	J мм	L мм	M мм	S мм	Вес, кг
772 386 19 98	Premium 150	100	50	102	114	75	18	12,5	295	150	228	128	52	14,5
772 381 19 98	Premium 200	120	70	136	140	100	18	12,5	370	200	280	168	66	34,5

Станина с неподвижной губкой с 1 накладкой, с парой позиционирующих шпонок

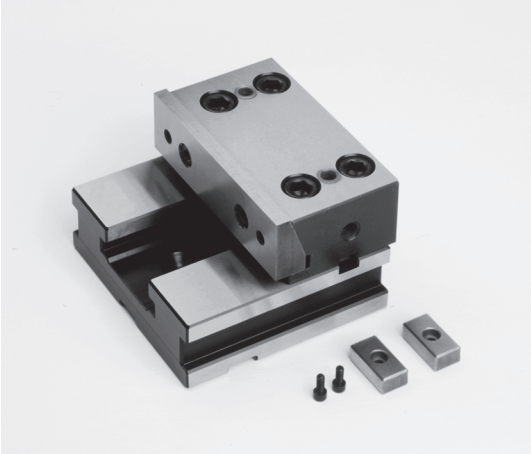

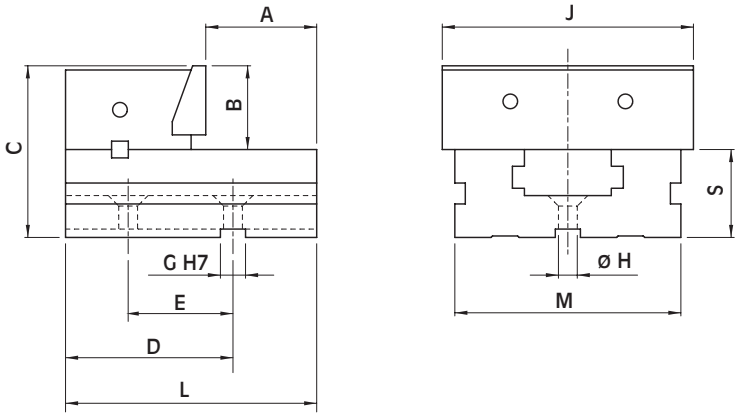

Код	модель тисков	A мм	B мм	C мм	D мм	E мм	G мм	H мм	J мм	L мм	M мм	S мм	Вес, кг
772 386 18 98	Premium 150	85	50	102	120	75	18	12,5	150	170	128	52	9,5
772 381 18 98	Premium 200	96	70	136	150	100	18	12,5	200	205	168	66	22

Станина с неподвижной губкой с 2 накладками, с парой позиционирующих шпонок

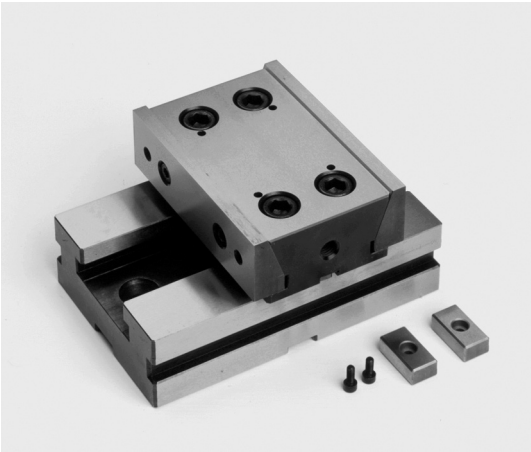

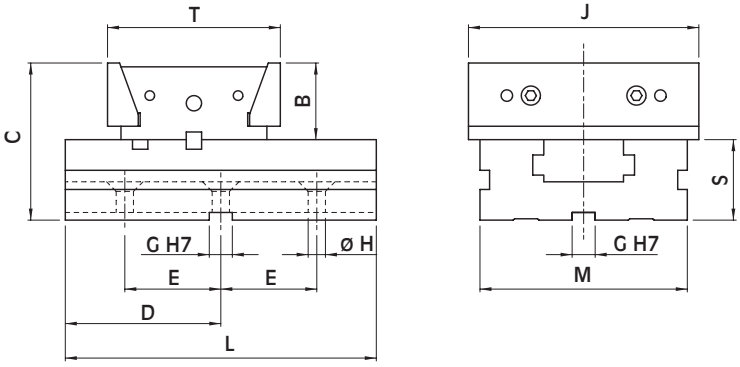

Код	модель тисков	B мм	C мм	D мм	E мм	G мм	H мм	J мм	L мм	M мм	S мм	T мм	Вес, кг
772 396 18 98	Premium 150	50	102	100	75	18	12,5	150	200	128	52	103	13
772 391 18 98	Premium 200	70	136	125	100	18	12,5	200	250	168	66	140	40

Модульные вертикальные тиски (комплект с тисками)

В комплект входят:

4 шт. тисков Basis Premium
1 колонна
1 основание для вертикальной системы Basis Premium
4 пары планок Click
4 защитных кожуха для винтов
4 жесткие направляющие
(плавающие направляющие по запросу)
4 стопора
4 шпонки
1 болт с проушиной для подъема,
картонная коробка
(см. избражение слева).

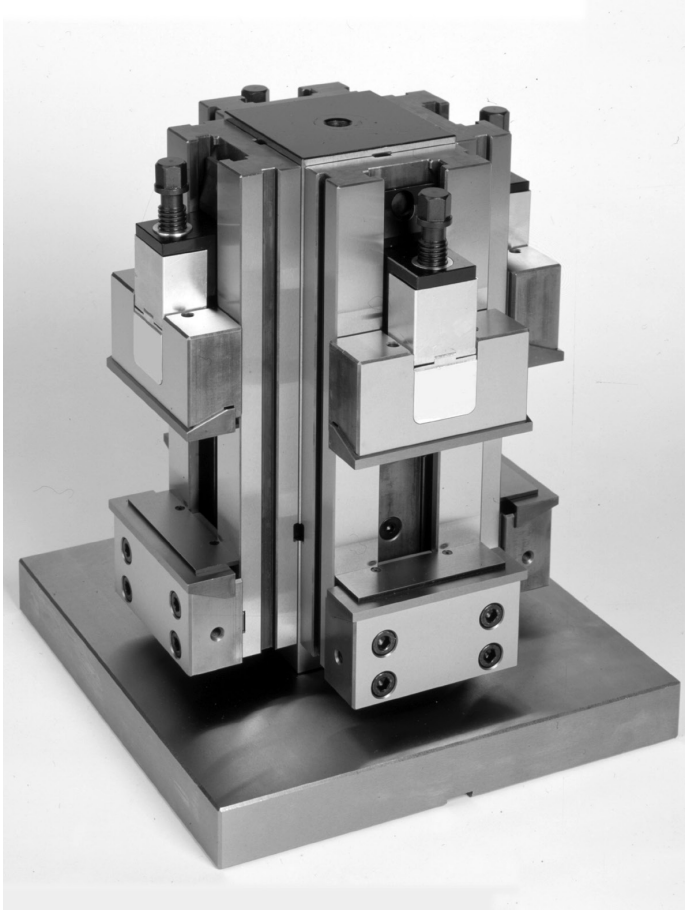

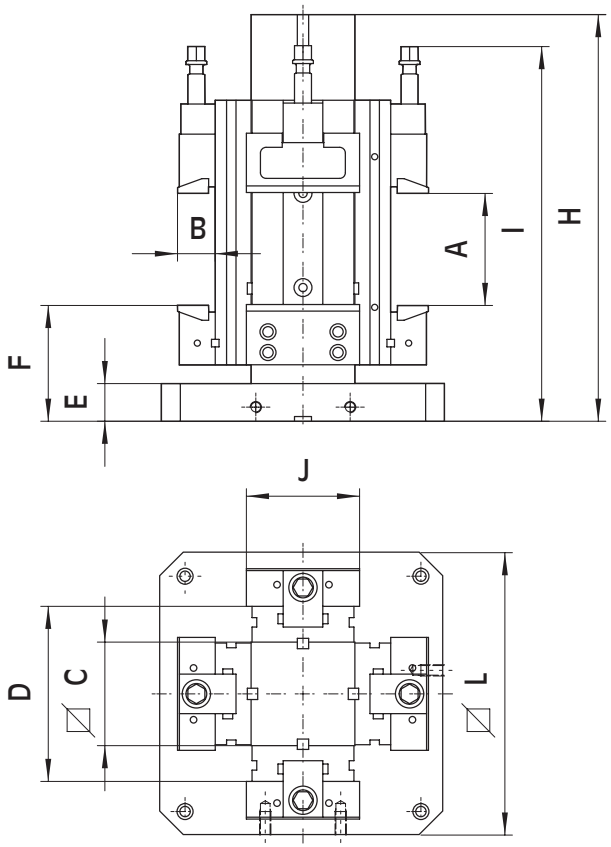

Код	модель тисков	A мм	B мм	C мм	D мм	E мм	F мм	H мм	I мм	J мм	L мм	Вес, кг
771 123 46 49	Premium 150 x 200	200	50	150	254	40	146	580	545	150	400	249
771 123 46 44	Premium 150 x 250	250	50	150	254	40	146	580	595	150	400	257
771 123 46 40	Premium 150 x 300	300	50	150	254	40	146	580	650	150	400	267
771 123 46 09	Premium 150 x 200	200	50	150	254	40	146	580	545	150	500	276
771 123 46 04	Premium 150 x 250	250	50	150	254	40	146	580	595	150	500	284
771 123 46 00	Premium 150 x 300	300	50	150	254	40	146	580	650	150	500	294
771 123 41 09	Premium 200 x 300	300	70	200	332	40	159	661	711	200	500	535

Колонна модульных вертикальных тисков для Basis Premium:

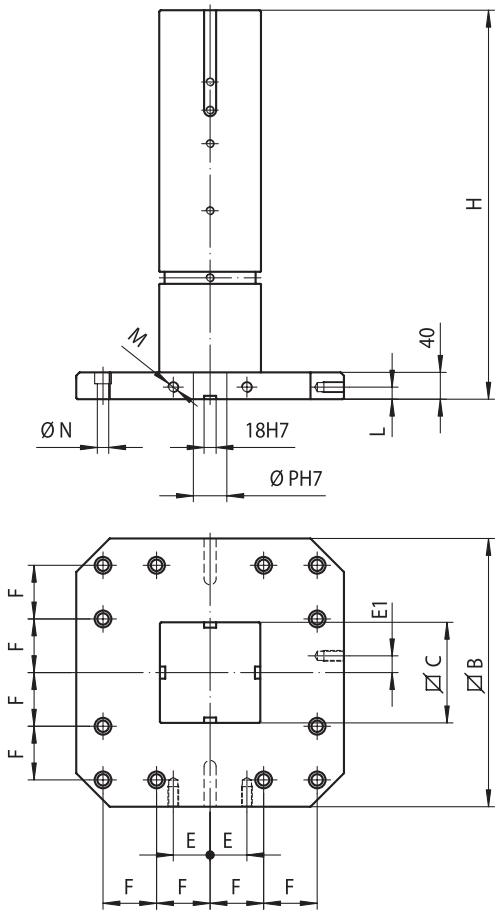

Код	модель тисков	B мм	C мм	E мм	E1 мм	F мм	H мм	L мм	M мм	N мм	P мм	Вес, кг
772 344 38 48	Premium 150	400	150	55	25	80	580	18	16	17	50	142
772 344 38 08	Premium 150	500	150	75	25	100	580	18	16	17	50	169
772 340 38 08	Premium 200	500	200	75	25	100	661	18	16	17	50	266

Вставки для использования тисков в вертикальном положении

Код	модель тисков
772 344 00 88	Premium 150
772 340 00 88	Premium 200

Крестовые вертикальные тиски

В комплект входят:
4 шт. тисков Basis Premium
1 крестовой куб
4 пары планок Click
4 защитных кожуха для винтов
4 жесткие направляющие
(плавающие направляющие по запросу)
4 стопора
4 шпонки
1 болт с проушиной для подъема
картонная коробка
(см. избражение слева).

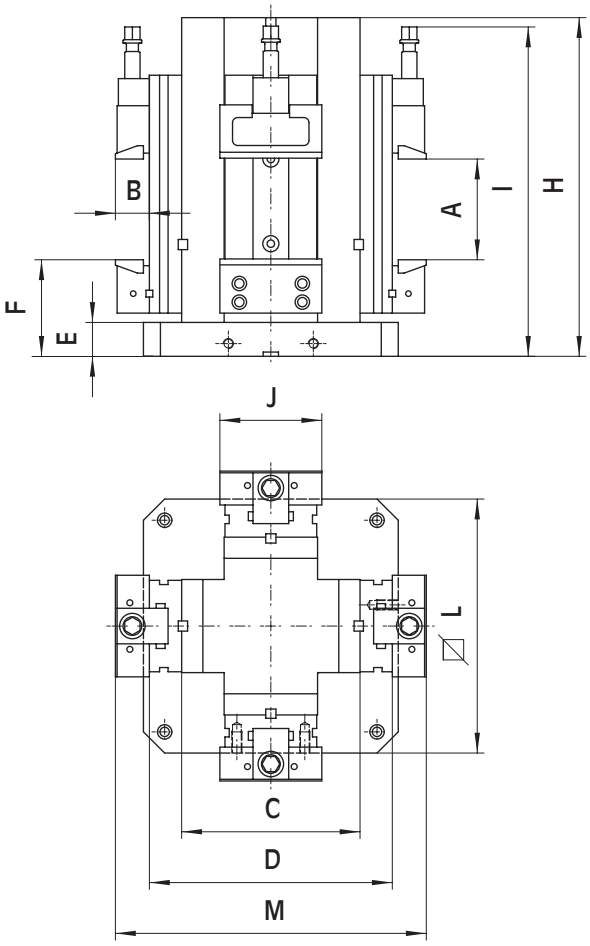

Код	модель тисков	A мм	B мм	C мм	D мм	E мм	F мм	H мм	I мм	J мм	L мм	M мм	Вес, кг
771 123 26 49	Premium 150 x 200	200	50	300	404	40	140	580	540	150	400	504	314
771 123 26 44	Premium 150 x 250	250	50	300	404	40	140	580	590	150	400	504	322
771 123 26 40	Premium 150 x 300	300	50	300	404	40	140	580	647	150	400	504	332
771 123 26 09	Premium 150 x 200	200	50	300	404	40	140	580	540	150	500	504	342
771 123 26 04	Premium 150 x 250	250	50	300	404	40	140	580	590	150	500	504	350
771 123 26 00	Premium 150 x 300	300	50	300	404	40	140	580	547	150	500	504	360
771 123 21 79	Premium 200 x 300	300	70	350	482	45	168	670	720	200	630	622	627

Двойные крестовые вертикальные тиски

В комплект входят:

4 шт. двойных тисков Basis Premium
1 крестовой куб XL
8 пар планок Click
8 защитных кожухов для винтов
8 жестких направляющих
(плавающие направляющие по запросу
8 стопоров
8 шпонок
1 болт с проушиной для подъема
картонная коробка
(см. избражение слева).

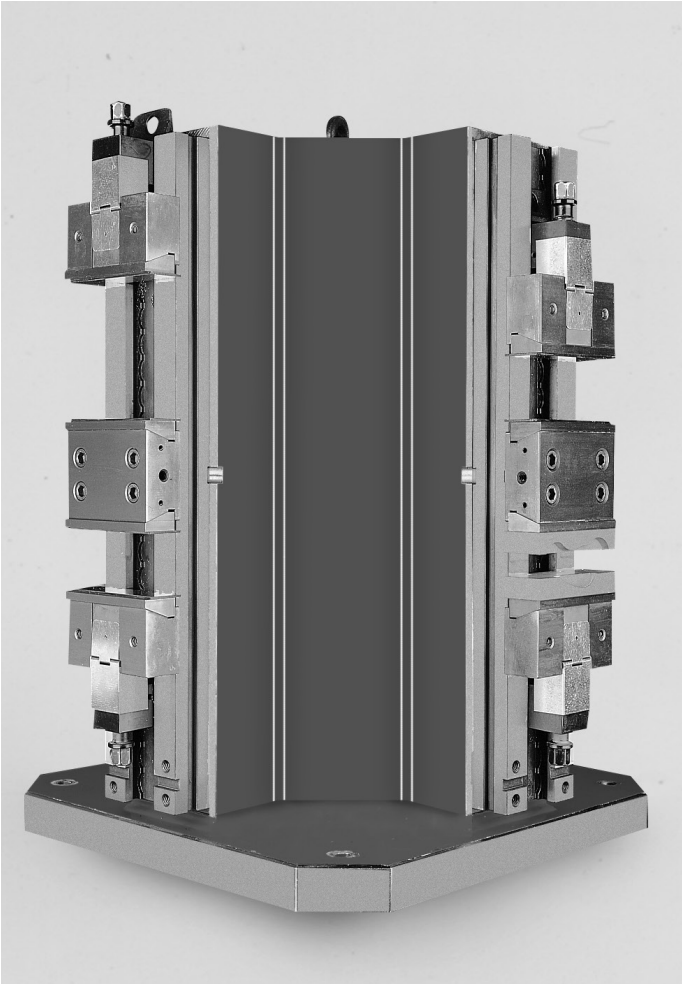

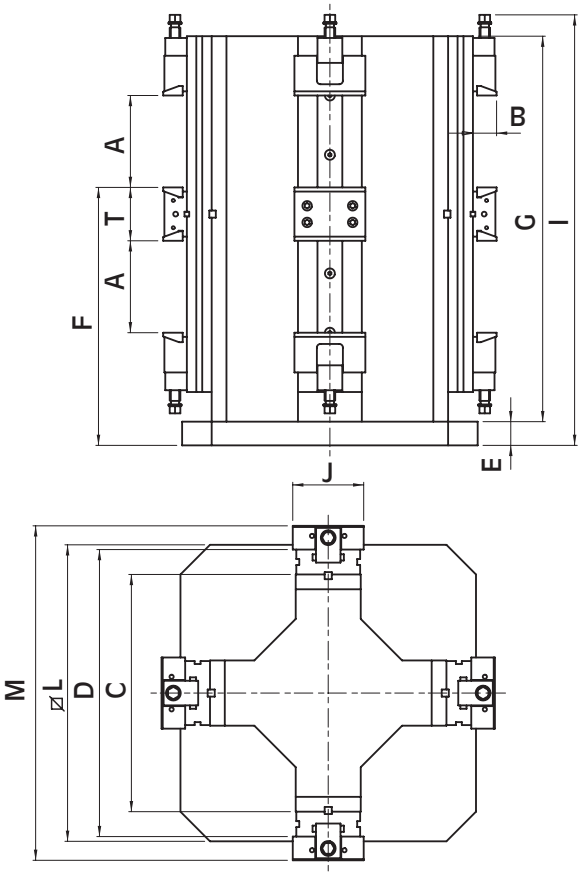

Код	модель тисков	A мм	B мм	C мм	D мм	E мм	F мм	G мм	I мм	J мм	L мм	M мм	T мм	Вес, кг
771 123 66 89	Premium W 150 x 200	200	50	550	654	45	515	795	890	150	630	754	103	680

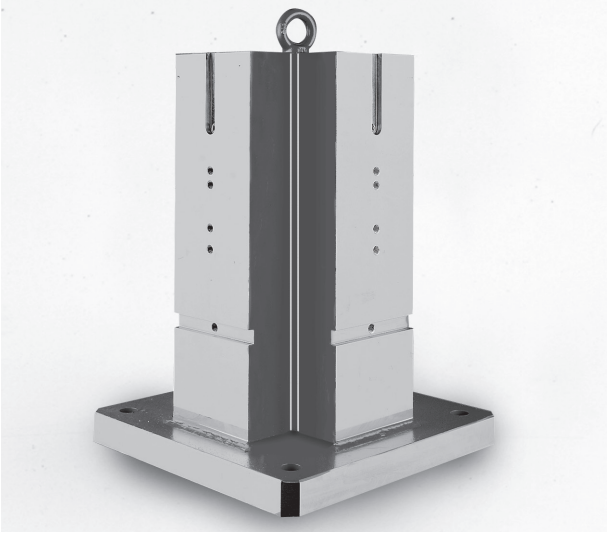

Крестовой куб для Basis Premium V

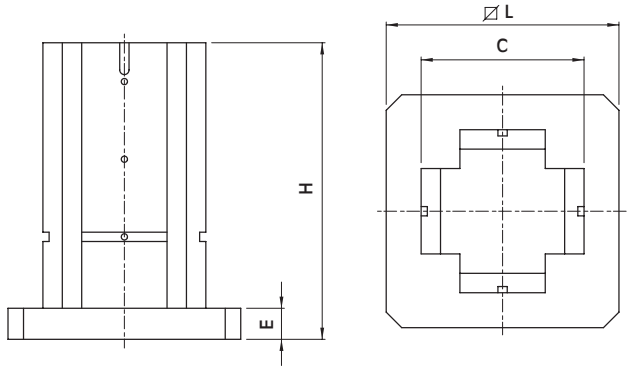

Код	модель для тисков	C мм	E мм	H мм	L мм	Вес, кг
772 324 38 48	Premium 150	300	40	580	400	212
772 324 38 08	Premium 150	300	40	580	500	240
772 327 38 78	Premium 200	350	45	670	630	363

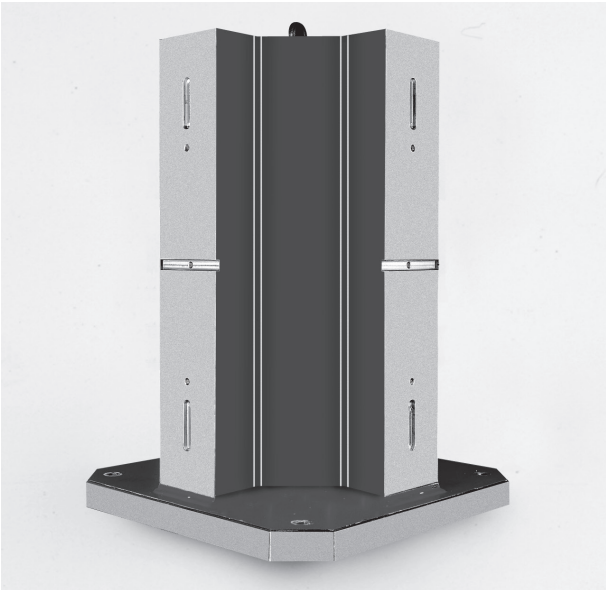

Двойной крестовой куб для Basis Premium W

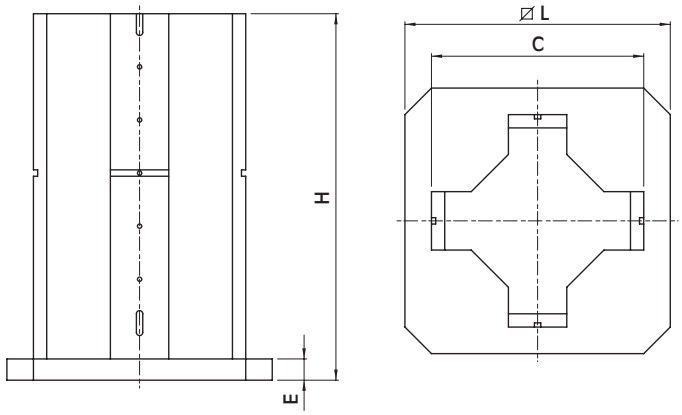

Код	модель тисков	C мм	E мм	H мм	L мм	Вес, кг
772 364 38 88	Premium W 150 x ...	550	45	840	630	475

Вставки для использования тисков в вертикальном положении

Код	модель тисков
772 344 00 88	Premium V 150
772 340 00 88	Premium V 200

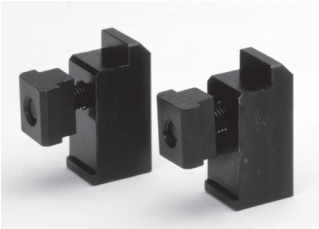

Пара прижимов с винтами и сухарями Т-образной формы

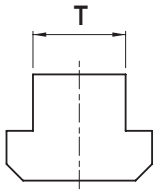

Код						модель тисков
мм 12	мм 14	мм 16	мм 18	мм 20	мм 22	
772 384 41 54	772 384 41 50	772 384 41 57	772 384 41 52	772 384 41 56	772 384 41 51	Premium 150 x
772 380 41 54	772 380 41 50	772 380 41 57	772 380 41 52	772 380 41 56	772 380 41 51	Premium 200 x

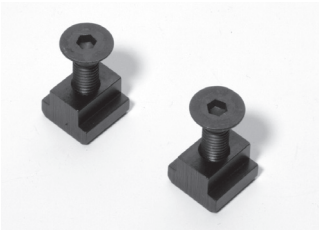

Пара сухарей Т-образной формы с винтами

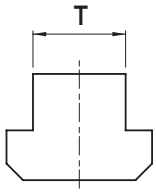

Код						модель тисков
мм 12	мм 14	мм 16	мм 18	мм 20	мм 22	
772 384 42 54	772 384 42 50	772 384 42 57	772 384 42 52	772 384 42 56	772 384 42 51	Premium 150 x
772 380 42 54	772 380 42 50	772 380 42 57	772 380 42 52	772 380 42 56	772 380 42 51	Premium 200 x

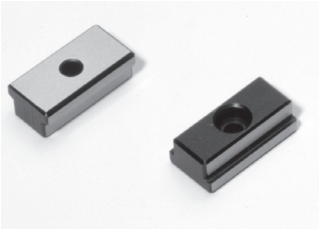

Пара позиционирующих шпонок, специальный размер

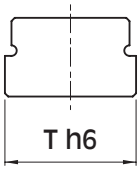

Код						модель тисков
мм 12	мм 14	мм 16	мм 18	мм 20	мм 22	
772 384 90 54	772 384 90 50	772 384 90 57	-	772 384 90 56	772 384 90 51	Premium 150 x
772 380 90 54	772 380 90 50	772 380 90 57	-	772 380 90 56	772 380 90 51	Premium 200 x

Пара рифленых накладок для губок

Код	модель тисков
772 386 77 85	Premium 150 x …
772 381 77 85	Premium 200 x …

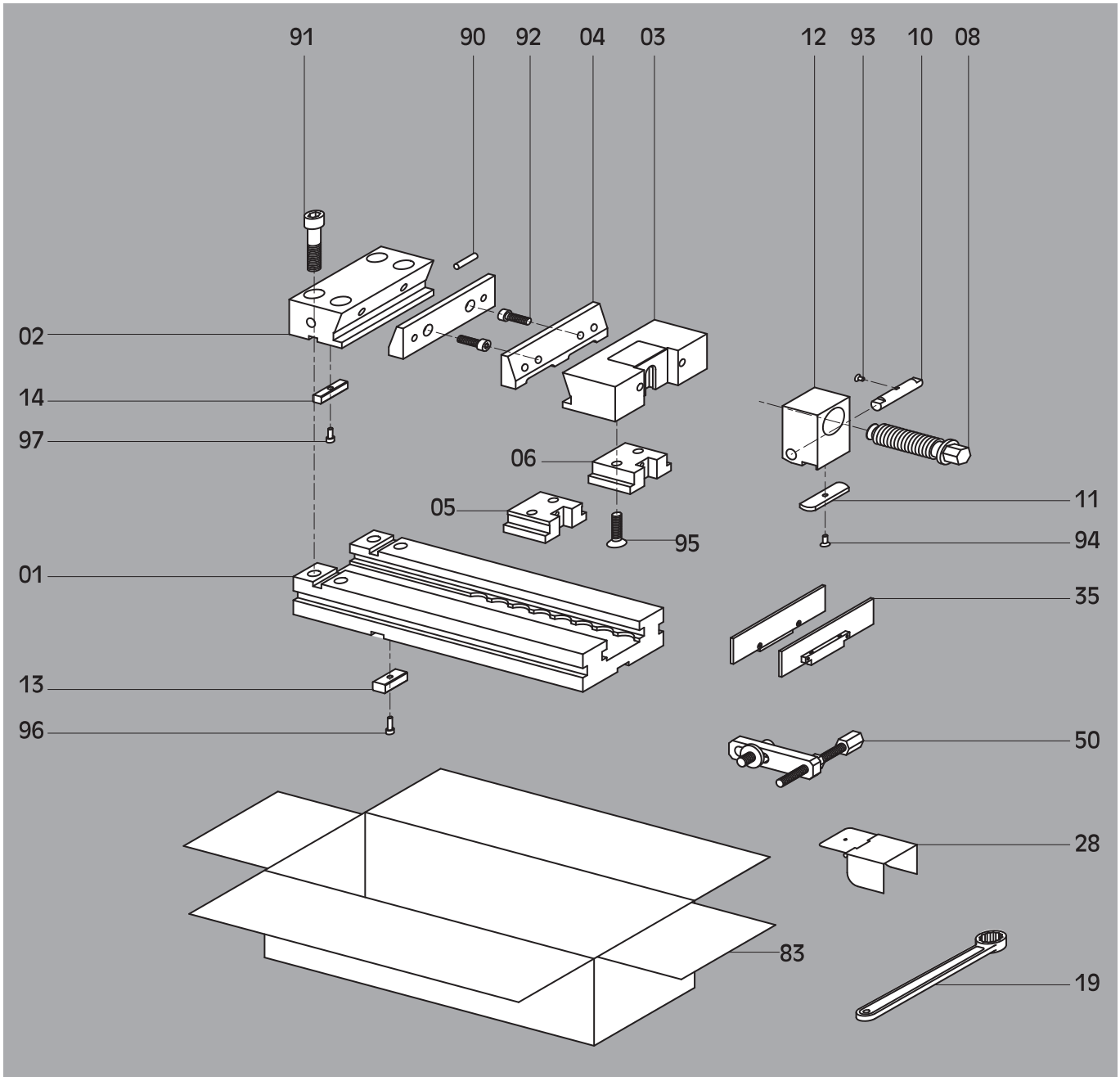

Описание

01	Станина	12	Блок зажимного винта	91	Винт TCEI
02	Неподвижная губка	13	Позиционирующая шпонка	92	Винт TCEI
03	Подвижная губка	14	Ключ для основания	93	Винт TPS
04	Накладки	19	Ключ	94	Винт TPS
05	Плавающие направляющие	28	Защитный кожух винта	95	Винт TPS
06	Жесткие направляющие	38	Пара планок Click	96	Винт TCEI
08	Зажимной винт	50	Стопор	97	Винт TCEI
10	Противоположный палец	83	Картонная коробка		
11	Позиционирующая плита	90	Резиноввое уплотнение		