Прецизионные тиски для 5-ти осевых станков

BASIS 5X & Alligator

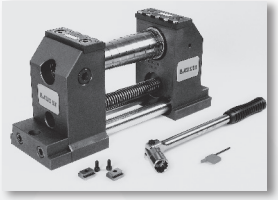

Тиски BASIS 5X
стр. 6.2

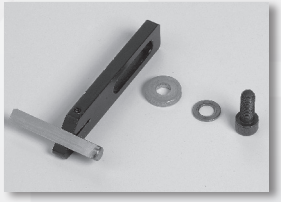

Комплектующие
стр. 6.6

ОСНОВНЫЕ ПРЕИМУЩЕСТВА

1

Усилие зажима до 40 кН, точно там, где оно требуется.

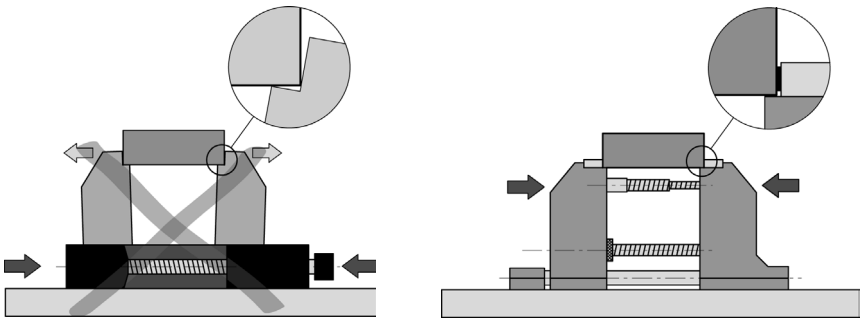

2

С помощью телескопического винта, Basis 5X может в 1 шаг зажимать заготовки размером до 200 мм

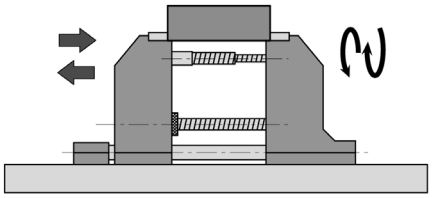

3

В отличии от традиционных тисков, Basis 5X равномерно зажимает заготовку.

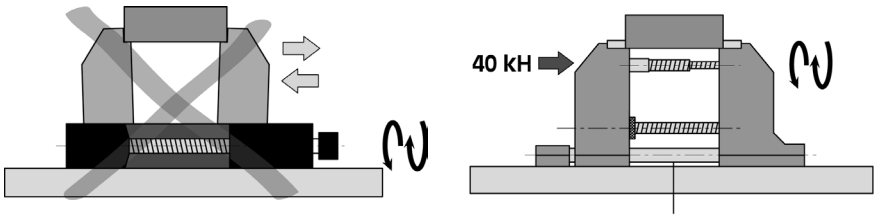

4

Basis 5X – это первые российские фрезерные прецизионные тиски, созданные специально для 5-осевых станков.

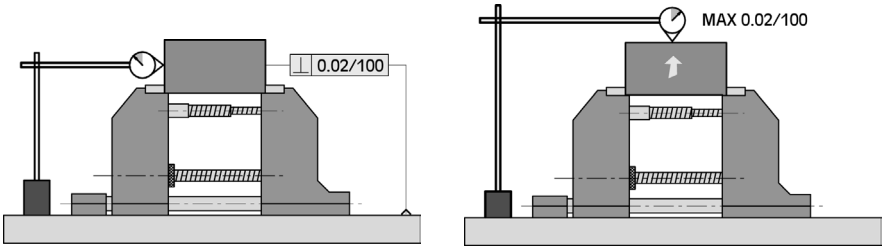

5

Губки перемещаются не по станине, а по закаленным отполированным направляющим, это позволяет осуществлять быстрое и точное позиционирование заготовки при наладке станка

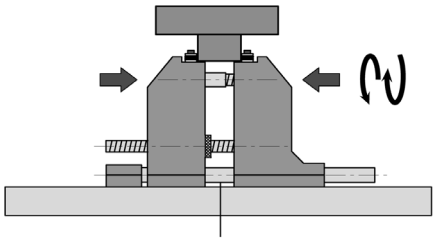

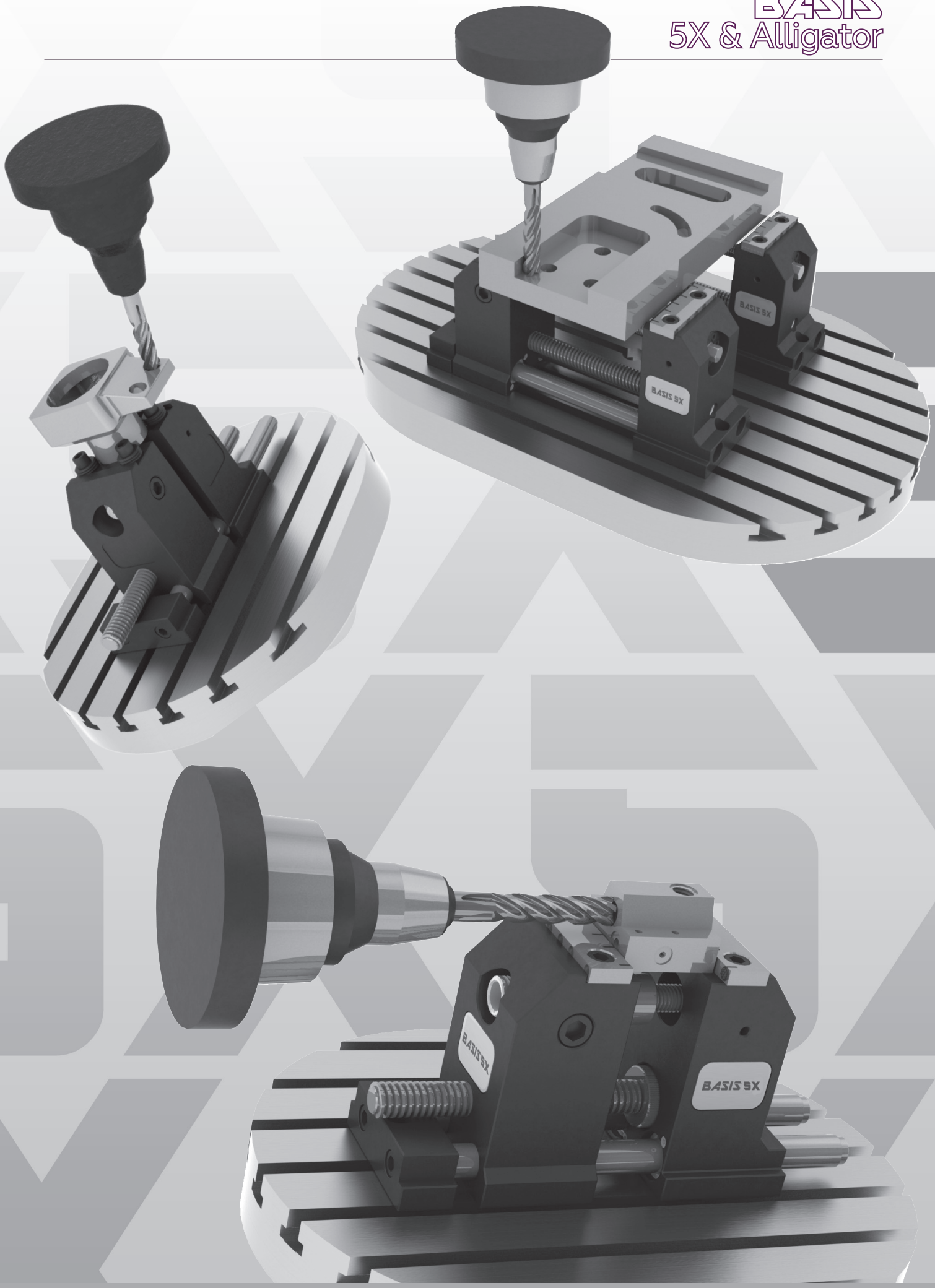
BASIS 5X
BASIS 5X
BASIS 5X
BASIS 5X

Alligator:
Новая технология закрепления заготовок

Технология Alligator была разработана для зажима заготовок за небольшой участок материала (3,5 мм) со следующими преимуществами:

1) Благодаря высокой жесткости закрепления: Высокая скорость резания + высокая подача = высокий удельный съем материала = снижение времени обработки

2) Существенная экономия себестоимости обрабатываемых деталей за счет уменьшения расхода на технологические припуски заготовок, в частности это касается дорогостоящих материалов, таких как нержавеющая сталь, титан и т.п.

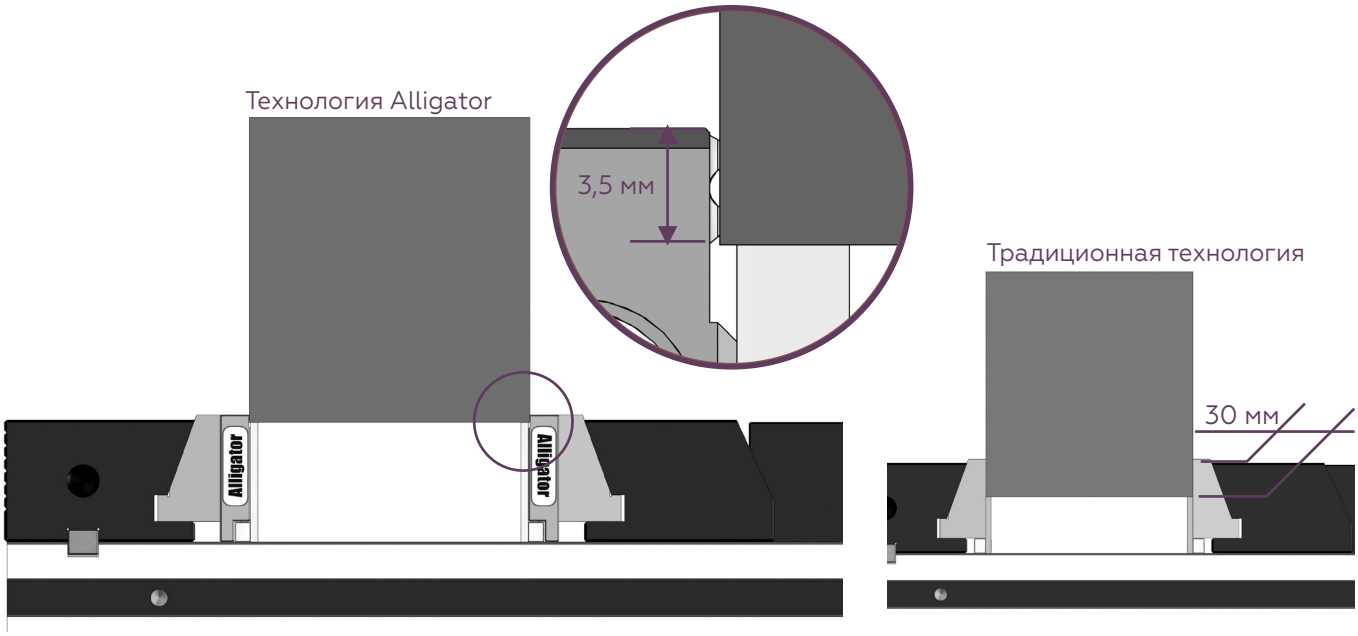

Прецизионные тиски для 5-ти осевых станков

BASIS 5X & Alligator

В комплект Basis 5X входя: тиски, ключ, пара позиционирующих шпонок, вставки Basis Alligator STD для стали*

* по запросу доступны вставки Alligator HRC или Alligator для алюминия, см. раздел Basis Alligator

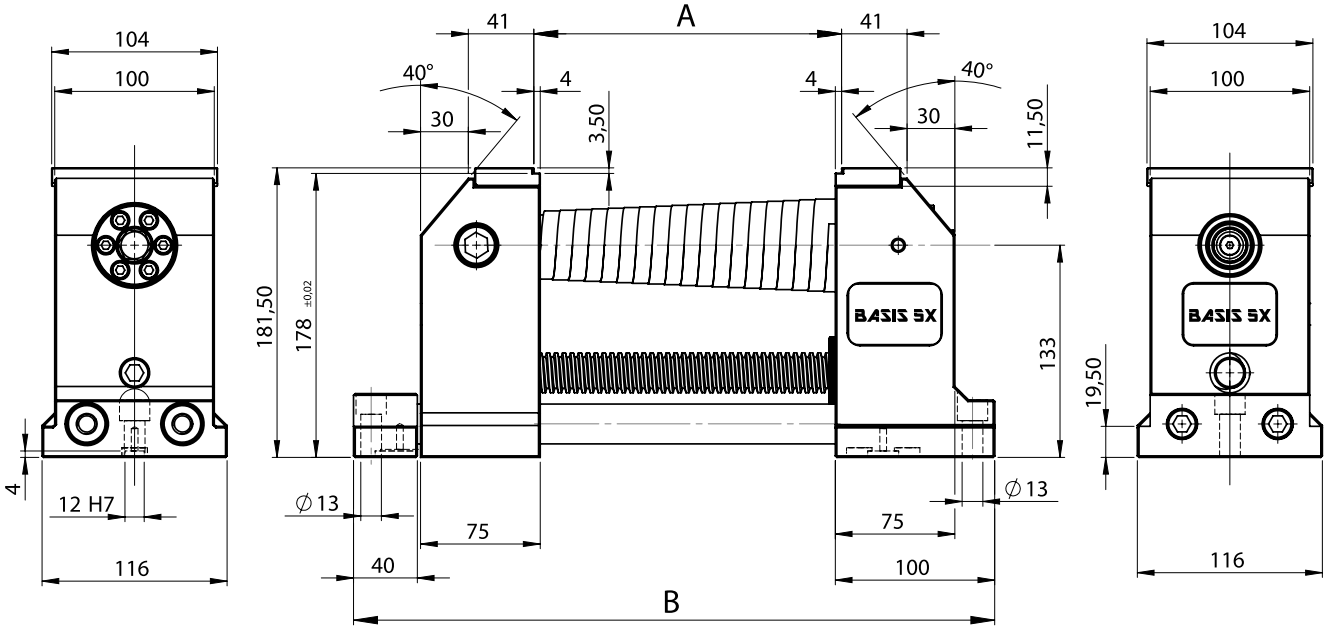

Код	модель	A*	B	Вес, кг
771 123 28 99	Basis 5X 100	100	312	23
771 123 28 94	Basis 5X 200	200	412	25

* Возможно изменения размера A по спец.запросу.

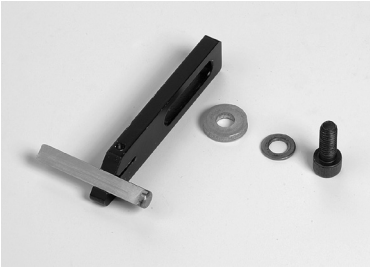

Стопор

772 328 28 88

Пара гладких/рифленых накладок для губок

772 328 79 95

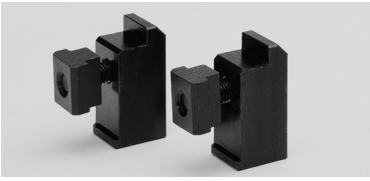

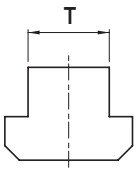

Пара прижимов с винтами и сухарями Т-образной формы

Код					
мм 12	мм 14	мм 16	мм 18	мм 20	мм 22
772 384 41 54	772 384 41 50	772 384 41 57	772 384 41 52	772 384 41 56	772 384 41 51

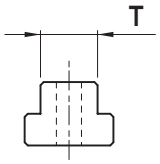

Пара сухарей в комплекте с винтами M12

Код				
мм 14	мм 16	мм 18	мм 20	мм 22
772 328 42 50	772 328 42 57	772 328 42 52	772 328 42 56	772 328 42 51

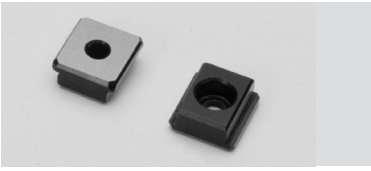

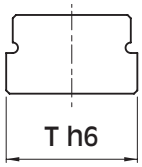

Пара позиционирующих шпонок

Код					
мм 12 h6	мм 14 h6	мм 16 h6	мм 18 h6	мм 20 h6	мм 22 h6
772 389 92 54	772 389 92 50	772 389 92 57	772 389 92 52	772 389 92 56	772 389 92 51

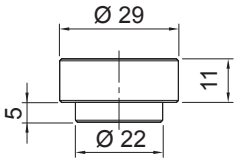

Набор из 4 гладких зажимов, высота 11 мм

772 358 69 97

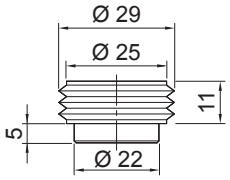

Набор из 4 рифленых зажимов, высота 11 мм

772 358 69 47

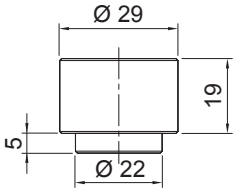

Набор из 4 мягких зажимов, высота 19 мм

772 358 64 97

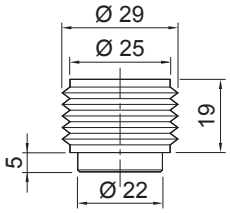

Набор из 4 рифленых зажимов, высота 19 мм

772 358 64 47

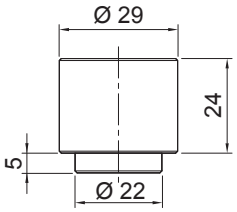

Набор из 4 гладких зажимов, высота 24 мм

772 358 60 97

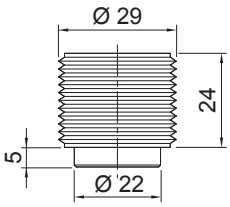

Набор из 4 рифленых зажимов, высота 24 мм

772 358 60 47

Переходная плита на SAP-140 для тисков Basis 5X

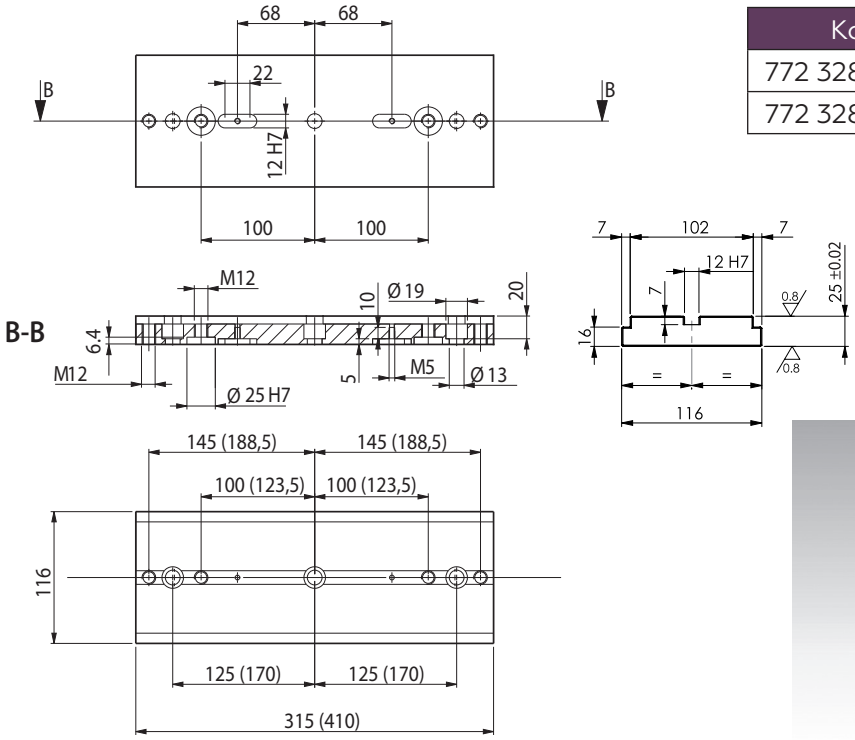

Код	модель	Вес, кг
772 328 48 98	Basis 5X 100	7
772 328 48 48	Basis 5X 200	9

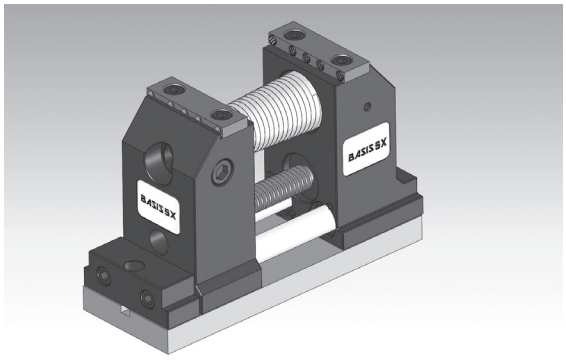

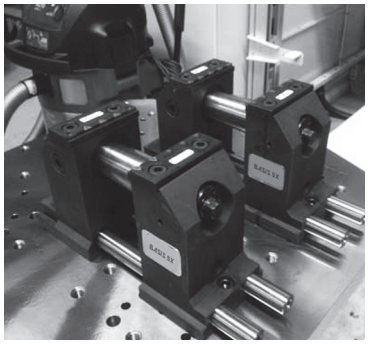

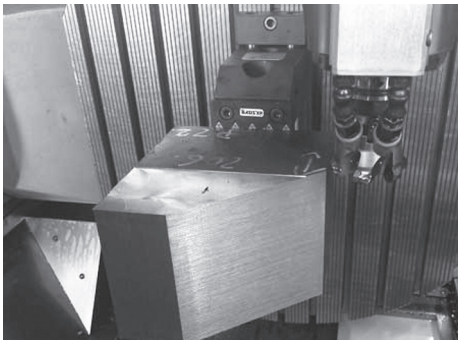

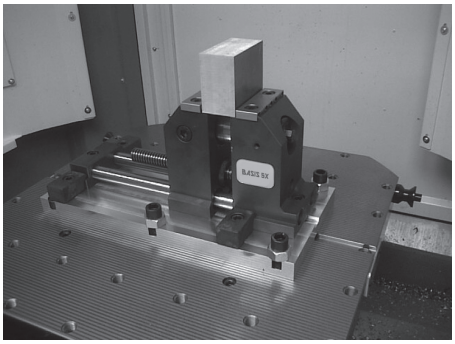

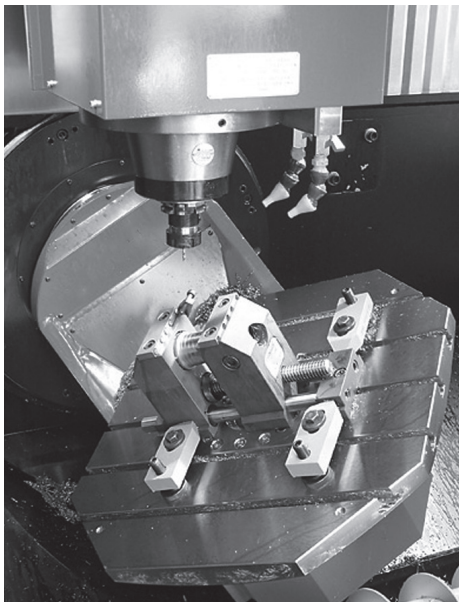

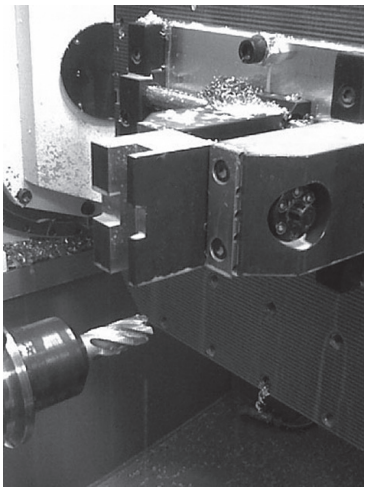

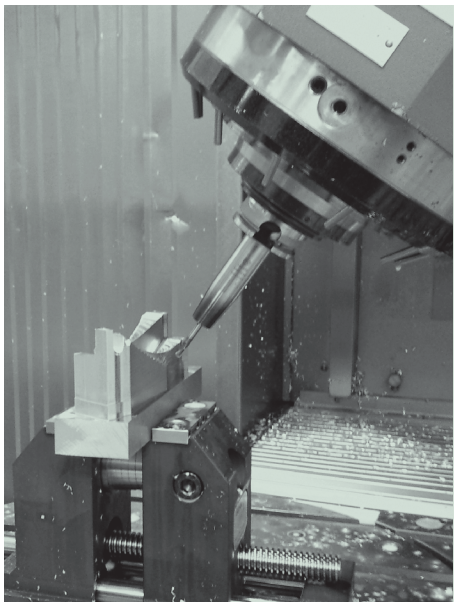

Пример использования
Basis 5X с зажимами

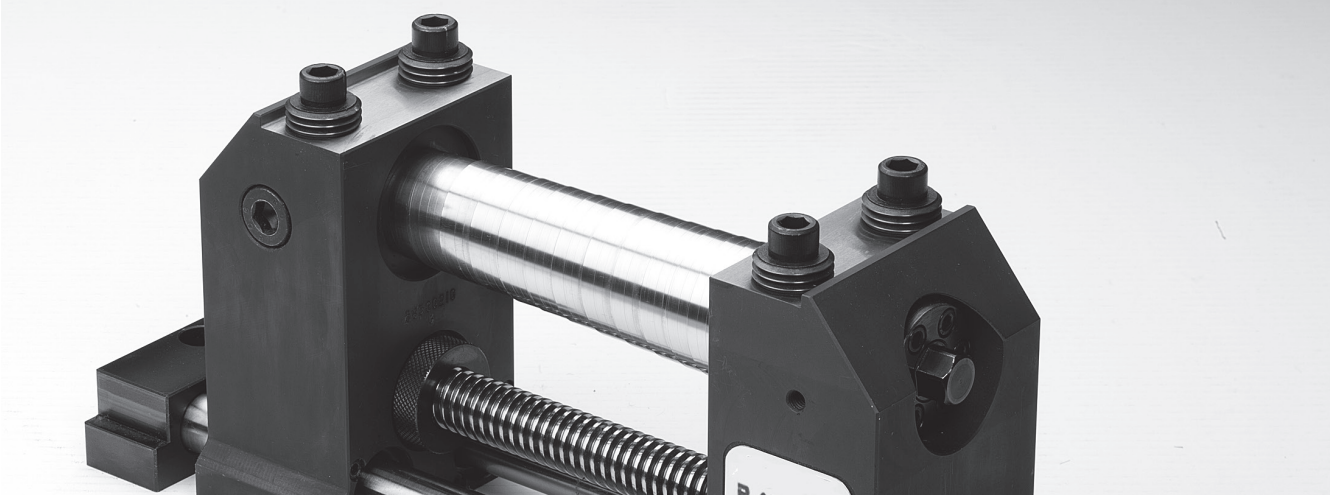

Пример использования Basis 5X с системой Basis Alligator

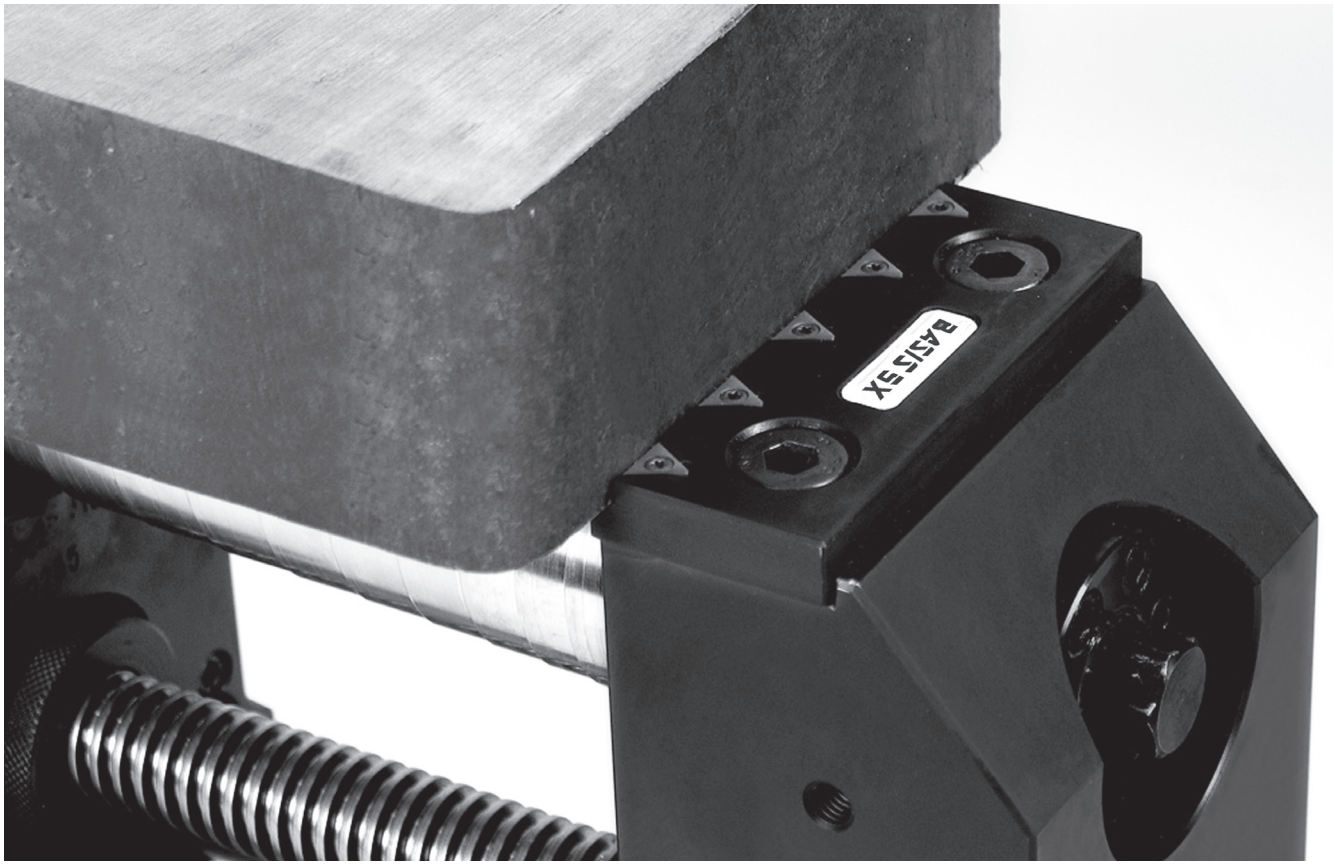
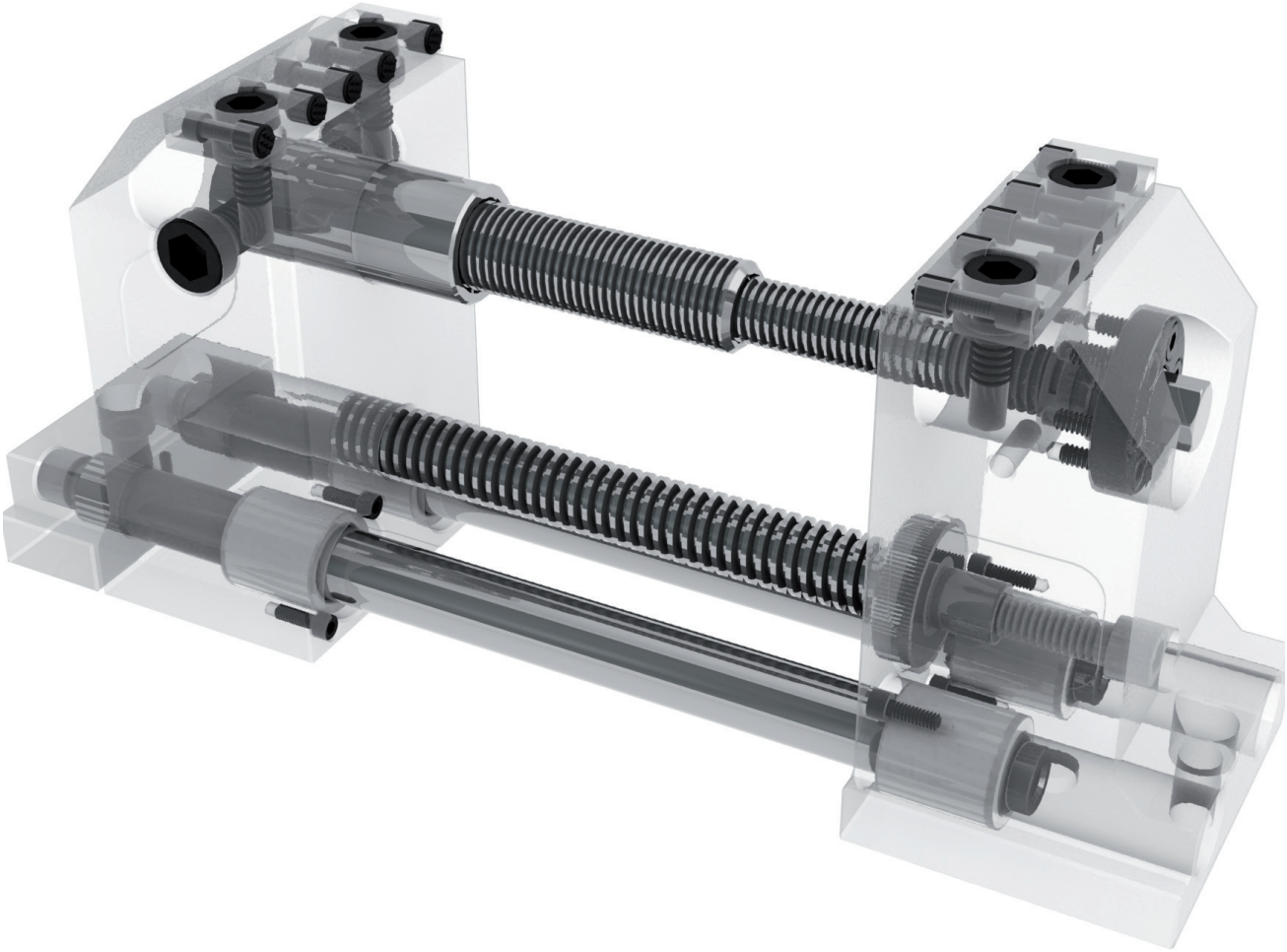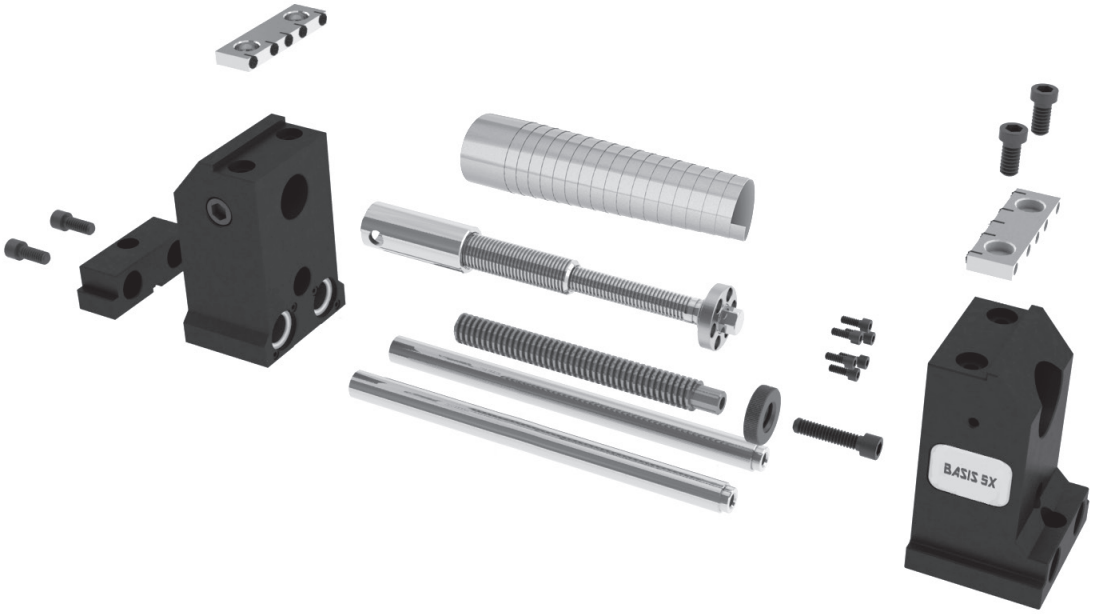
BASIS 5X